SEKUNDÄRLEUCHTE

LATERNA 1

BERGMEISTER LEUCHTEN

PRODUKTE

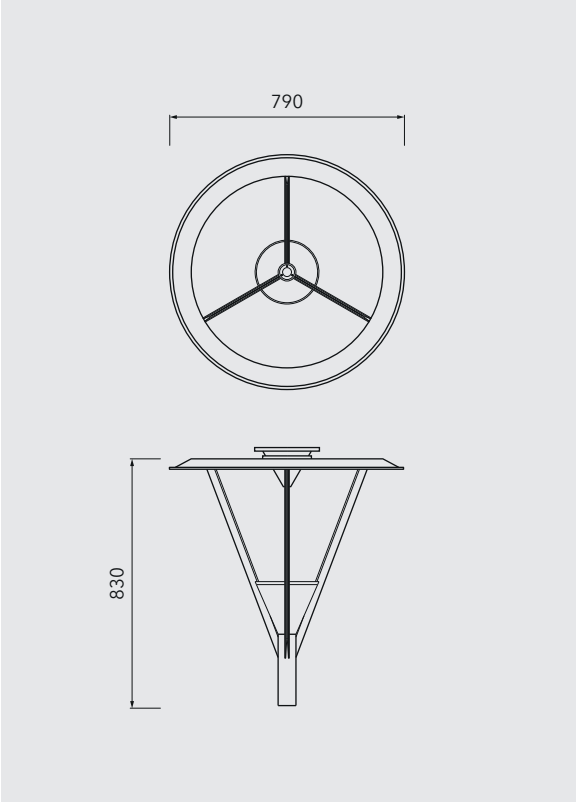

MATERIAL

- Aluminium mit Alu-Guss,
  Hauptschirmunterseite weiß RAL 9016,
  Schirmoberseite + Leuchtengehäuse lackiert,
  Abdeckglas aus ESG, klar
- Leuchte vorgerichtet für abgesetzten Mastzopf
  Ø 48 mm

○ Oberflächen lackiert
● BL anthrazit
● BL grau
● BL silbergrau
◐ Weitere Farben auf Anfrage

TECHNISCHE DATEN

- LED-Modul Typ | LED Anschlussleistung: 24 W
  Lichtstrom: 2100 Lumen
- Lichtfarben: 3000 K warmweiß | optional 4000 K neutralweiß
- EVG: Konstantstrom, LED-Treiber integriert (AstroDim)

ZUBEHÖR

- LPH = 3,50 m
- Weihnachtsstecker, KüK

STANDARDS

⏚ | ⧈ | CE | Gehäuse IP44

BAUVARIANTEN

A

LICHTPUNKTE

1a

in Kooperation mit Licht und Umwelt
Design: Horst Biesterfeld

lichtundumwelt
Voitstrasse 6
80637 München
Tel. 089 922 826 50
Fax 089 922 826 51
email: info@lichtundumwelt.de